EUCHNER

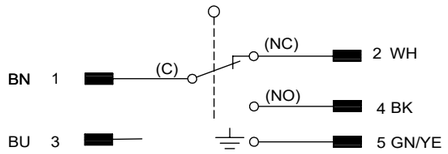

Zugehöriger Kabelstecker gesondert zu bestellen.
Correspondent plug connector has to be ordered separately.

136963	gewinkelt / angled	10 m	IP 65
136962	gewinkelt / angled	5 m	IP 65
136961	gerade / straight	10 m	IP 65
136960	gerade / straight	5 m	IP 65
Ident-Nr. / Id.no.	Typ / Type	Länge / Length	Schutzart nach IEC 60529 / Degree of protection acc. to IEC 60529

TPE Leitung schwarz, 5x0,34mm²
TPE cable black, 5x0,34mm²

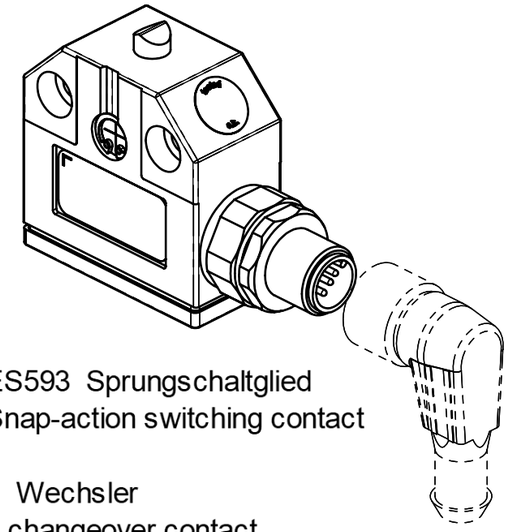

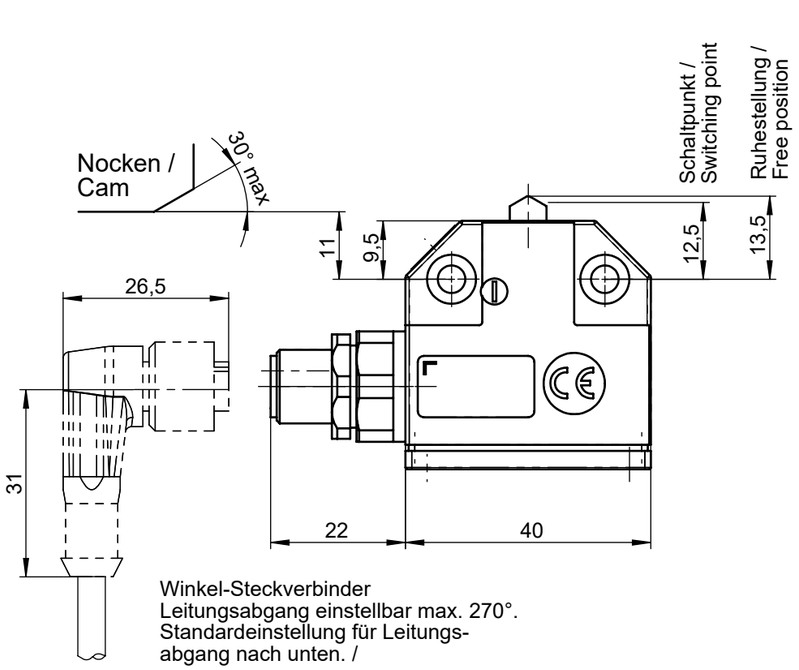

Winkel-Steckverbinder
Leitungsabgang einstellbar max. 270°.
Standardeinstellung für Leitungs-
abgang nach unten. /

Angled plug connector,
adjustable to a max. of 270°.
Standard position:
Plug connector downwards.

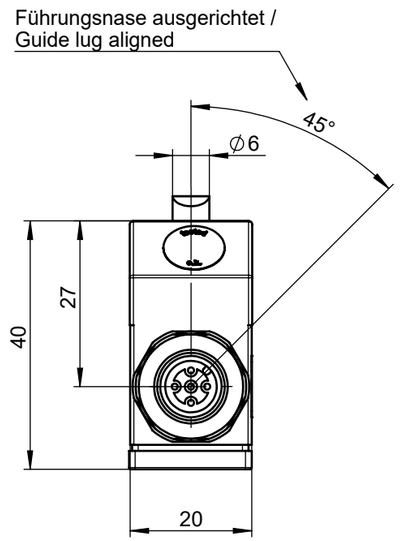

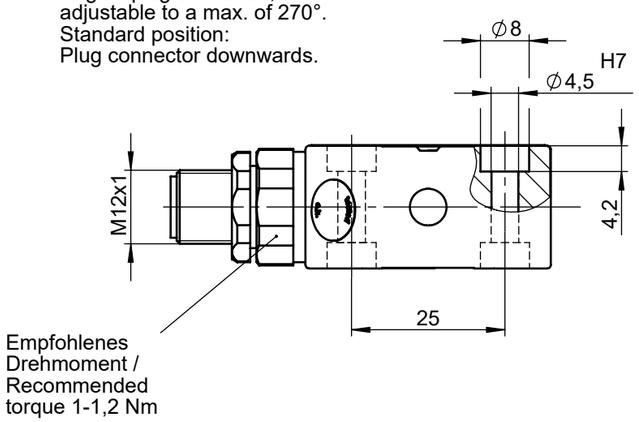

Schaltelement : ES593 Sprungschaltglied
Switching element : Snap-action switching contact

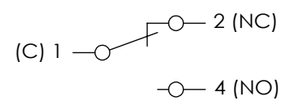

1 Wechsler
1 changeover contact

Schutzart nach IEC 60529 : IP65
Degree of protection acc. to IEC 60529
(im verschraubten Zustand)
(in locked position)

Mechanische Schaltspiele : 500.000
Mech. operating cycles

Schutzklasse nach DIN EN 61140 : I
Class of protection acc. to DIN EN 61140

Bemessungsisolationsspannung Ui : 50 V
Rated insulating voltage Ui

Gebrauchskategorie nach IEC 60947-5-1 : DC-13 Ie 1A Ue 24V
Utilization categorie acc. to IEC 60947-5-1

Schaltstrom min. bei Schaltspannung : 10 mA
Switching current min. at switching voltage : DC 24 V

Kurzschluss-Schutz : 2A gG
Short circuit protection

Umgebungstemperatur : -5 ° bis +140 °C
ambient temperature
(Herstellerangabe Steckverbinder : (+100 °C bis 30.000 h)
Manufacturer specifications plug connector) (+125 °C bis 8.000 h)
(+140 °C bis 2.000 h)

163001	N01D593-MC2512
Ident-Nr. / Id.no.	Typ / Type

Technische Änderungen vorbehalten, alle Angaben ohne Gewähr / Subject to technical modifications; no responsibility is accepted for the accuracy of this information. © EUCHNER GmbH + Co. KG Maße in mm / Dimensions in mm

EUCHNER GmbH + Co. KG Kohlhammerstraße 16 70771 Leinfelden-Echterdingen Tel. +49/711/7597-0 Fax +49/711/753316 www.euchner.de info@euchner.de